ÖZMAKSAN

"YÜKSEK ISI TEKNOLOJİSİ"

[HIGH HEATING TECHNOLOGY]

BUHAR KAZANLARI...

STEAmAX Boiler

✷ ✷ Efficiency directive 97/23 EEC

Steam Boiler - Buhar Kazanı

ISO 9001:2000
KALİTE SİSTEM BELGELİDİR

K.B.S.B.

E P D K

ÖZMAKSAN

"YÜKSEK ISI TEKNOLOJİSİ"

[HIGH HEATING TECHNOLOGY]

OSBK SERİSİ

OSBK Serisi Buhar Kazanları uluslararası Skoç tip olarak dizayn edilmiştir.
Üretimin her safhası ve kalite kontrolü 97/23EC ve EN-12953 normlarına uygundur.
Üretimde yüksek kaliteli özel kazan sacı ve çelik çekme özel kazan borusu kullanılır.
24 ton/h buhar kapasitesine kadar geniş bir ürün yelpazesine sahiptir.
20 bar çalışma basıncı değerlerine kadar üretim mevcuttur.
Kazan ağırlığı kapasite ve dizayn basıncına paralel olarak artar.
Yüksek buhar hacmi sayesinde kaliteli doymuş buhar elde edilir.
Büyük su hacmi ve optimum ısı dağılımı sayesinde uzun ömürlüdür.
Geniş bir brülör seçim aralığına sahiptir.
Mükemmel yanma olanağı sayesinde NOx yayılımı düşüktür.
Ön kapak 1300 dereceye dayanıklı özel bir reflektör malzeme ile izole edilir.
Kullanışlı ve dayanıklı ön kapak dizaynı sayesinde temizlik kolay olup sızma yaşanmaz.
Arka patlatma kapağında alevi gözetleyebilmek için gözetleme vanası bulunur.
Diğer tip dizaynlara göre su hacmi büyük olup uzun ömürlüdür.
Düşük spesifik yük sayesinde ekonomik olup aynı zaman da uzur ömürlü ve yakıt tüketimi düşüktür.
Düşük karşı basınç sayesinde brülörün elektrik sarfiyatı düşüktür.
Kazan gövdesi kaya yünüyle izoleli olup üzeri paslanmaz sac veya alüminyum ile kaplıdır.
İzolasyon kayıpları düşüktür.
Optimum duman yolu dizaynı sayesinde ısı transfer verimi yüksektir.
Düşük yakıt sarfiyatı nedeniyle çevre dostudur.
Radyografik tarama ile test edilir.
Hidrostatik teste tabi tutulur.
Kazan ocağı ondulelidir.
Ekonomizör ve kızdırıcı **opsiyoneldir**.
İstenildiğinde paket ünite olarak da sunulabilir.

Paket Ünitenin Standart Ekipmanları (Opsiyonel):

* Kontrol ve güvenlik ekipmanları (kontrol kollektörü, elektronik seviye kontrol cihazı, limit basınç prestostatı, emniyet prestostatı, emniyet propları, yaylı emniyet ventilleri)
* Pompa grubu (pompalar, filtreler, çekvafler, vanalar)
* Su seviye göstergesi
* Basınç göstergesi
* Ana kesme vanası
* Blof vanaları
* Havalık vanası
* Konrol paneli
* Brülör (Sıvı, gaz veya kombine)

*** Buhar kapasitesi 80 ºC sıcak su beslemesine göre hesaplanmıştır.
*** Kazan siparişlerinizde lütfen buhar kapasitesi, dizayn basıncı, yakıt cinsi ve paket ünite olarak istenip istenmediğini belirtiniz.

OSBK SERIES

OSBK series has an international Scotch Type design
Each phase of manufacturing process; quality control is applied in accordance with the related directive 97/23 EEC, EN-12953.
High quality steel for body and seamless special boiler tubes are used in manfacture.
Wide capacity range up to 24 ton/h steam.
Wide design pressure range up to 20 bar.
The boiler weigth increases with the increasing steam capacity and design pressure.
Higher steam volume for perfect steam quality.
Large water volume and optimum thermal balance causes long-life usage
Wide range of buner selection opportunities.
Perfect combustion with low NOx.
The front door is coated with a special refractory material durable up to 1300C.
Very effective and durable front door design for easy cleaning and with no leakage.
Sight glass valve for flame control just on the explosion door.
It has larger water volume than the other types of boilers
It helps the boiler to be long-life.
Low specific load rate supplies long-therm economical usage and low fuel consumption
Electrical consumption of burner is very low because of low counterpressure.
The boiler body is insulated ratherly good; covered by rock wool and covered by stainless steel or aluminium sheet metal.
It has very low insulation loss.
Because of it's perfect smoke way design it supplies high efficiency in heat transfer.
Because of low consumption of fuel, it is environmentally friendly.
Checked by radiographic scanning.
Hydrostatic test is applied.
The furnace is corrugated.
Economizer and superheater are **optional.**
If wanted; steam boilers can be served as package unites.

STANDART EQUIPMENTS FOR PACKAGE UNITE (optional):

* Regulation and safety instruments (control collector, electronic level control device, limit pressure switch, safety probes, safety pressure switch, spring loaded safety valves)
* Pump group (pumps, strainers, non-return valves, isolating valves)
* Water level indicator
* Pressure gauge
* Main steam stop valve
* Blow down valves
* Air vent valve
* Control panel
* Burner (liquid or gaseous fuel or dual burner)

*** Please note that the steam production is from 80 ºC feed water .
*** Please always specify the steam capacity, design pressure, fuel type and way of delivery product(as package unite or not) when placing an order.

Model	Capacity Kapasite	Pressure Drop Karşı Basınç	Efficiency Verim	L	B	H	I	D	d	F
	kg/h	mbar	(range) %	mm	mm	mm	mm	mm	mm	mm
OSBK-15	600	4.0	90-92	2500	1450	1600	1950	1300	500	250
OSBK-20	800	4.0	90-92	2650	1650	1800	2050	1500	600	300
OSBK-25	1000	5.0	90-92	2800	1650	1800	2200	1500	600	300
OSBK-30	1200	5.0	90-92	2800	1760	1900	2200	1600	680	300
OSBK-35	1400	5.0	90-92	2700	1760	1900	2000	1600	680	350
OSBK-40	1600	5.0	90-92	3100	1880	2050	2400	1720	700	400
OSBK-45	1800	6.0	90-92	3500	1880	2050	2800	1720	700	400
OSBK-50	2000	6.0	90-92	3500	1960	2150	2700	1800	700	400
OSBK-55	2200	6.0	90-92	3600	1960	2150	2900	1800	750	450
OSBK-60	2400	7.0	90-92	3700	2060	2250	2950	1900	750	550
OSBK-65	2600	7.0	90-92	3850	2060	2250	3150	1900	750	600
OSBK-70	2800	7.0	90-92	3900	2130	2350	3000	1970	800	650
OSBK-75	3000	8.0	90-92	4100	2130	2350	3300	1970	800	650
OSBK-80	3200	8.0	90-92	4250	2210	2400	3450	2050	850	650
OSBK-90	3600	8.0	90-92	4500	2320	2550	3700	2160	950	700
OSBK-100	4000	8.0	90-92	4750	2450	2650	3950	2250	950	750
OSBK-125	5000	8.0	90-92	5000	2550	2750	4250	2350	1100	750
OSBK-150	6000	8.0	90-92	5250	2700	2750	4400	2500	1100	750
OSBK-175	7000	8.0	90-92	5500	2800	3000	4700	2600	1100	800
OSBK-200	8000	8.0	90-92	6100	2800	3000	5250	2600	1200	800
OSBK-225	9000	9.0	90-92	6300	2800	3000	5250	2600	1200	850
OSBK-250	10000	9.0	90-92	6600	3500	3450	5600	3300	1200	850
OSBK-300	12000	9.0	90-92	8000	3900	3720	7000	3300	1300	900
OSBK-350	14000	9.0	90-92	8000	4000	3800	7000	3400	1300	950
OSBK-400	16000	10.0	90-92	8200	4000	3800	7000	3500	1400	1100
OSBK-450	18000	10.0	90-92	8200	4200	3800	7200	3500	1600	1100
OSBK-500	20000	11.0	90-92	8600	4200	4000	7200	3500	1600	1250
OSBK-600	24000	11.0	90-92	9000	4500	4200	7600	3700	1600	1400

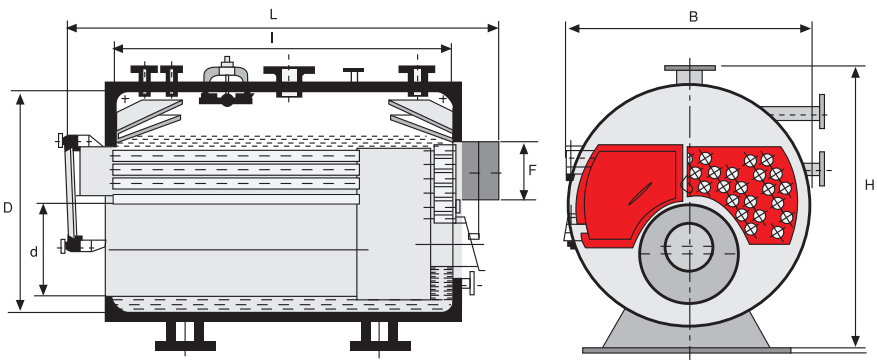

* Firmamız haber vermeksizin boyutları değiştirebilir.
* Our company can change dimensions without giving information

* Tablodakiler dışında farklı kapasitelerde üretimlerimiz de mevcuttur.
* Beside these capacities we have different capacities in our manufacturing programme.

Steam Boiler - Buhar Kazanı

MÜŞTERİ DANIŞMA HATTI
+90(342)
444 0 791

ISO 9001:2000
KALİTE SİSTEM BELGELİDİR

K.B.S.B.

E P D K

Ref: Syrian Corporation For Spinning & Weaving Co. (Aleppo/Syria)
2x (12.000 kg/h 15 bar) complete steam system with automation (2009)

2 adet 12.000 kg/h 15 bar kapasiteli otomasyonlu
komple buhar santralinden bir görüntü (2009)

Nisan 2010

ÖZMAKSAN
I S I SANAYİİ A.Ş.

Alleben Mahallesi Çal Sokak Özmaksan İş Merkezi GAZİANTEP-TÜRKİYE
Tel: (+90-342) 220 39 56 Faks: (+90-342) 232 61 13
Fabrika: 4. Organize Sanayi Bölgesi GAZİANTEP-TÜRKİYE Tel: (+90-342) 357 01 62-63
web site: www.ozmaksan.com.tr e-mail: ozmaksan@ozmaksan.com.tr

STEAMpack Boiler

✳✳ Appropriate to directive 97/23/EEC

Steam Boiler - Buhar Kazanı

ISO 9001:2000
KALİTE SİSTEM BELGELİDİR

K.B.S.B.

E P D K

ÖZMAKSAN

"YÜKSEK ISI TEKNOLOJİSİ"

[HIGH HEATING TECHNOLOGY]

Steam Boiler - Buhar Kazanı

Liquid & Gaseous Fuel
Sıvı & Gaz Yakıtlı

Reverse Flame
Karşı Basınçlı

Model	Capacity Kapasite	Efficiency Verim	L	B	H	I	F
	kg/h	%	mm	mm	mm	mm	mm
OPBK-260	260	92	1650	1167	1360	1155	200
OPBK-345	345	92	1780	1150	1380	1295	200
OPBK-430	430	92	1900	1243	1500	1355	250
OPBK-520	520	92	2060	1242	1600	1515	250
OPBK-690	690	92	2300	1354	1650	1755	300
OPBK-860	860	92	2400	1345	1650	1845	300
OPBK-1120	1120	92	2850	1477	1780	2245	350
OPBK-1380	1380	92	2950	1465	1775	2350	350
OPBK-1725	1725	92	3260	1580	1922	2669	400
OPBK-2155	2155	92	3450	1704	2055	2840	450
OPBK-2580	2580	92	3740	1786	2150	3120	450
OPBK-3000	3000	92	4020	1890	2250	3390	500

SPECIFICATIONS

OPBK series steam boiler is Reverse Flame boiler.
Each phase of manufacturing process; quality control is applied in accordance with the related directive 97/23 EEC, EN-12953.
Compact boiler design with less place occupation.
Small size and high performance.
High quality steel for body and seamless special boiler tubes are used in manfacture.
The boiler weigth increases with the increasing steam capacity and design pressure.
Higher steam volume for perfect steam quality comparing to the water tube steam generators.
Optimum thermal balance causes long-life usage.
Perfect combustion with low NOx.
The front door is coated with a special refractory material durable up to 1300C
Very effective and durable front door design for easy cleaning and with no leakage.
The boiler body is insulated ratherly good; covered by rock wool and covered by stainless steel or aluminium sheet metal.It has very low insulation loss.
Because of it's perfect smoke way design it supplies high efficiency in heat transfer.
Because of low consumption of fuel, it is environmentally friendly.
Checked by radiographic scanning.
The furnace is corrugated.
If wanted ;steam boilers can be served as package unites.Package unite accessories are optional.

STANDART EQUIPMENTS FOR PACKAGE UNITE (optional):
* Regulation and safety instruments (control collector, electronic level control device, limit pressure switch, safety probes, safety pressure switch, spring loaded safety valves)
* Pump group (pumps, strainers, non-return valves, isolating valves)
* Water level indicator
* Pressure gauge
* Main steam stop valve
* Blow down valves
* Air vent valve
* Control panel
* Burner (liquid or gaseous fuel or dual burner)

*** Please note that the steam production is from 80 ºC feed water .

*** Please always specify the steam capacity, design pressure, fuel type and way of delivery product(as package unite or not) when placing an order.

1. Nozzle for pressure control collector.
2. Nozzle for steam outlet.
3. Nozzle for air vent.
4. Nozzle for safety valve.
5. Nozzle for bottom blow - down
6. Nozzle for water level control collector.

1. Basınç kontrol kollektörü nozulu.
2. Ana buhar çıkış nozulu.
3. Havalık nozulu.
4. Emniyet ventili nozulu.
5. Dip blöf nozulu.
6. Su seviye kontrol kollektörü nozulu.

ÖZELLİKLER

OPBK serisi buhar kazanları karşı basınç teknolojisine göre dizayn edilmiştir.
Üretimin her safhası ve imalatların kalite kontrolü avrupa normlarından EN-12953 ten 97/23 EEC basınçlı kaplar direktifine uygun olarak gerçekleştirilir.
Kompak kazan gövdesi sayesinde az yer kaplar.
Küçük hacmine rağmen performansı yüksektir.
Kazan imalatında yüksek kalitede özel kazan saçı ve çelik çekme özel kazan borusu kullanılır.
Su borulu buhar jenatörlerine nazaran geniş buhar hacmi olduğundan üretilen buharın kalitesi yüksektir.
Optimum ısı dağılımı sayesinde uzun ömürlüdür.
Mükemmel yanmanın yakalanabildiği bu kazanlarda, NOx emisyon değeri düşüktür.
Kazan ön kapağı iç yüzeyi 1300C sıcaklığa dayanıklı özel bir refakter mazeme ile izole edilmiştir.
Kullanışlı ve sağlam ön kapağı sayesinde temizliği kolay olup sızdırmazlığı yüksektir.
Kazan dış gövdesi oldukça iyi izole edilmiş olup kaya yünü üzerine paslanmaz veya alüminyum sac ile kaplıdır.
İzolasyondan kaynaklı ısı kaybı düşüktür.
Düşük yakıt tüketimi sayesinde çevre dostudur.
Kaynaklar radyografik taramaya tabi tutulmuştur.
Ocak kısmı ondulelidir.
İstenildiğinde buhar kazanları paket ünite olarak sunulabilir. Paket ünite aksesurarları opsiyoneldir.

Paket Ünitenin Standart Ekipmanları (Opsiyonel):
* Kontrol ve güvenlik ekipmanları (kontrol kollektörü, elektronik seviye kontrol cihazı, limit basınç prestostatı, emniyet prestostatı, emniyet propları, yaylı emniyet ventilleri)
* Pompa grubu (pompalar, filtreler, çekvafler, vanalar)
* Su seviye göstergesi
* Basınç göstergesi
* Ana kesme vanası
* Blof vanaları
* Havalık vanası
* Konrol paneli
* Brülör (Sıvı, gaz veya kombine)

*** Buhar kapasitesi 80 ºC sıcak su beslemesine göre hesaplanmıştır.
*** Kazan siparişlerinizde lütfen buhar kapasitesi, dizayn basıncı, yakıt cinsi ve paket ünite olarak istenip istenmediğini belirtiniz.

* Firmamız haber vermeksizin boyutları değiştirebilir.
* Our company can change dimensions without giving information
* Tablodakiler dışında farklı kapasitelerde üretimlerimiz de mevcuttur.
* Beside these capacities we have different capacities in our manufacturing programme.

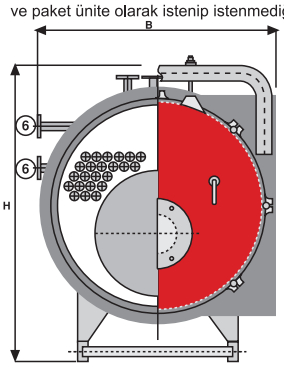

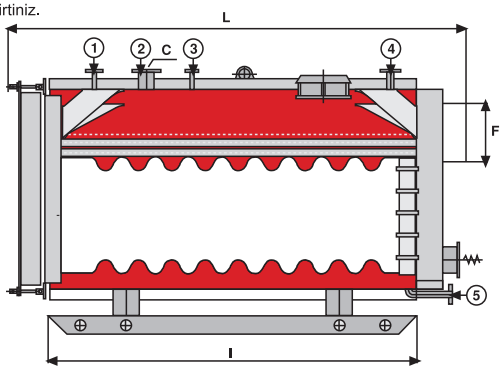

Eylül 2009

ÖZMAKSAN
I S I SANAYİ A.Ş.
Alleben Mahallesi Çal Sokak Özen İş Merkezi GAZİANTEP-TÜRKİYE
Tel: (+90-342) 220 39 56 Faks: (+90-342) 232 61 13
Fabrika: 4. Organize Sanayi Bölgesi GAZİANTEP-TÜRKİYE Tel: (+90-342) 357 01 62-63
web site: www.ozmaksan.com.tr e-mail: ozmaksan@ozmaksan.com.tr

PLEASE, ALWAYS SPECIFY THE MODEL WHEN PLACING AND ORDER.
LÜTFEN, SİPARİŞ VERİRKEN KAZAN MODELİNİ BELİRTİNİZ

MÜŞTERİ DANIŞMA HATTI
+90(342)
444 0 791

ÖZMAKSAN

"YÜKSEK ISI TEKNOLOJİSİ"

[HIGH HEATING TECHNOLOGY]

SICAK SU KAZANLARI...

SCOTCHMAX Boiler

Hot Water Boiler - Sıcak Su Kazanı

ISO 9001:2000
KALİTE SİSTEM BELGELİDİR

K.B.S.B.

E P D K

ÖZMAKSAN

"YÜKSEK ISI TEKNOLOJİSİ"

[HIGH HEATING TECHNOLOGY]

Hot Water Boiler - Sıcak Su Kazanı

Liquid & Gaseous Fuel
Sıvı & Gaz Yakıtlı

Scotch Type Three Passes
Skoç Tip Üç Geçişli

MODEL	Capacity Kapasite	Efficiency Verim	D	H	L	F (Baca)	C	G	S1 (Emn. Gidiş)	S2 (Emn. Dönüş)	Gösterge Manşonu	Pressure Drop Karşı Basınç
	kcal/h	(range) %	mm	mm	mm	mm	mm	mm	(inch)	(inch)	(j)	(mbar)
OUPK(S)-100	100.000	90-93	900	1150	2060	250	DN50	DN50	11/2”	11/4”	1/2”	1.5
OUPK(S)-125	125.000	90-93	920	1170	2300	250	DN65	DN65	11/2”	11/4”	1/2”	1.5
OUPK(S)-150	150.000	90-93	920	1170	2300	250	DN65	DN65	11/2”	11/4”	1/2”	1.8
OUPK(S)-200	200.000	90-93	1060	1310	2400	250	DN65	DN65	11/2”	11/4”	1/2”	2.0
OUPK(S)-250	250.000	90-93	1060	1310	2600	250	DN65	DN65	2”	11/2”	1/2”	2.0
OUPK(S)-300	300.000	90-93	1150	1400	2780	300	DN80	DN80	2”	11/2”	1/2”	2.5
OUPK(S)-350	350.000	90-93	1150	1400	2830	300	DN80	DN80	2”	11/2”	1/2”	2.5
OUPK(S)-400	400.000	90-93	1250	1500	2880	350	DN80	DN80	2”	11/2”	1/2”	3.0
OUPK(S)-450	450.000	90-93	1300	1550	2880	350	DN80	DN80	2”	11/2”	1/2”	3.5
OUPK(S)-500	500.000	90-93	1300	1550	2980	350	DN80	DN80	2”	11/2”	1/2”	4.0
OUPK(S)-600	600.000	90-93	1400	1650	3110	350	DN100	DN100	2”	11/2”	1/2”	4.0
OUPK(S)-700	700.000	90-93	1500	1750	3160	400	DN100	DN100	2”	11/2”	1/2”	5.0
OUPK(S)-750	750.000	90-93	1500	1750	3260	400	DN100	DN100	2”	11/2”	1/2”	5.0
OUPK(S)-800	800.000	90-93	1500	1750	3260	400	DN100	DN100	2”	11/2”	1/2”	5.5
OUPK(S)-1000	1.000.000	90-93	1650	1950	3400	400	DN100	DN100	21/2”	2”	1/2”	5.5
OUPK(S)-1250	1.250.000	90-93	1750	2050	3660	500	DN125	DN125	21/2”	2”	1/2”	6.0
OUPK(S)-1500	1.500.000	90-93	1850	2200	3910	500	DN125	DN125	21/2”	2”	1/2”	6.0
OUPK(S)-2000	2.000.000	90-93	2000	2350	4260	550	DN150	DN150	21/2”	2”	1/2”	6.5
OUPK(S)-2500	2.500.000	90-93	2150	2500	4510	600	DN200	DN200	21/2”	2”	1/2”	7.0
OUPK(S)-3000	3.000.000	90-93	2150	2500	4710	600	DN200	DN200	21/2”	2”	1/2”	7.5
OUPK(S)-4000	4.000.000	90-93	2400	2750	5150	650	DN250	DN250	3”	21/2”	1/2”	8.0
OUPK(S)-5000	5.000.000	90-93	2400	2750	5600	700	DN250	DN250	3”	21/2”	1/2”	8.5

SPECIFICATIONS

OUPK(S) series liquid and gaseous fuel hot water boiilers has an international Scotch Type design. Each phase of manufacturing process; quality control is applied in accordance with the related directive 92/42/EEC PED; 90/396/EEC, TS497, TS EN303-304 or 97/23/EEC norms. It has larger water volume than the other types of boilers and by the help of the large water volume and optimum thermal balance supplies long-life usage. It has wide range of burner selection opportunities. Optimum furnace and reversal chamber design creates perfect combustion with low NOx with the appropriate burner selection. The front door is coated with a special refractory material durable up to 1200°C. The boiler body is insulated ratherly good; covered by glass wool and covered by galvanized sheet metal in order to minimize the heat loss through the body.It has very low insulation loss. Low specific load rate of on body supplies long-term economical usage and low fuel consumption. Electrical consumption of burner is very low because of low counterpressure. It’s perfect smoke way design supplies high efficiency in heat transfer. And additionally because of low consumption of fuel, it is environmentally friendly.

ÖZELLiKLER

OUPK(S) serisi sıvı ve gaz yakıtlı sıcak su kazanları uluslararası kabul görmüş Skoç tip olarak dizayn edilmiştir. Üretimin her safhası ve kalite kontrolu 92/42/EEC PED; 90/396/EEC, TS497, TS EN303-304 veya 97/23/EEC normlarının geçtiği ilgili direktiflere göre yapılır. Diğer dizaynlara nazaran yüksek su hacmine sahip olması nedeniyle optimum ısıl yük dağılımı sağlanmıştır; bu sayede kazan ömrü uzundur. Optimum ocak ve cehennemlik boyutları sayesinde uygun brülör kullanıldığında düşük Nox emisyonlu mükemmel yanma elde edilir. Kazan ön kapağı 1200°C ye dayanıklı özel bir refrakter malzeme ile tecrit edilmiştir. Kazan gövdesi ısı kayıplarını minimize etmek üzere cam yünü üzerine galvaniz sac ile kaplı olarak izole edilmiştir. Düşük spesifik yük dağılımı sayesinde ekonomik ömrü uzun; yakıt tüketimi düşüktür. Düşük karşı basınç sayesinde brülör elektrik tüketimi azdır. Özenle optimize edilmiş duman yolu boyutları sayesinde ısı transfer verimi yüksek olup düşük yakıt tüketimi nedeniyle çevre dostudur.

* Firmamız haber vermeksizin boyutları değiştirebilir.
* Our company can change dimensions without giving information

* Tablodakiler dışında farklı kapasitelerde üretimlerimiz de mevcuttur.
* Beside these capacities we have different capacities in our manufacturing programme.

Aralık 2009

Optional equipments

- Turbulators
- Control panel complete with:
  - 2 boiler control thermostats
  - 1 safety limit thermostat
  - 1 burner on/off switch
  - 1 boiler thermometer

Opsiyonel ekipmanlar:

- Türbülatörler
- Kontrol paneli
  - 2 adet kazan kontrol termostatı
  - 1adet emniyet termostatı
  - Brülör on/of şalteri
  - Termometre

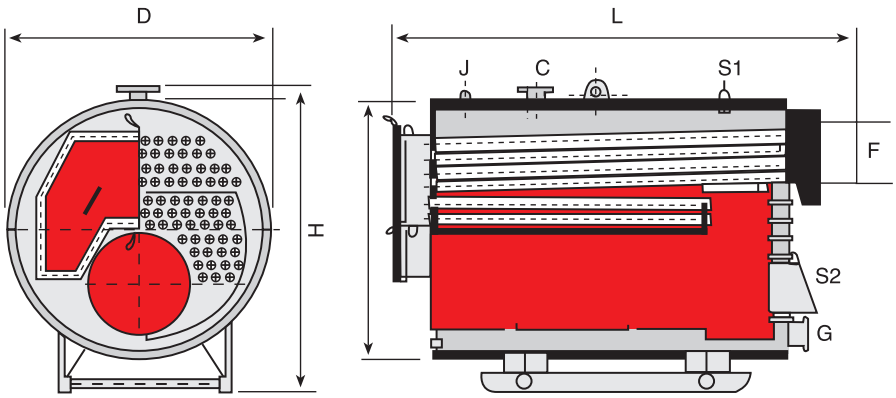

ÖZMAKSAN
I S I SANAYİ A.Ş.
Alleben Mahallesi Çal Sokak Özmaksan İş Merkezi GAZİANTEP-TÜRKİYE
Tel: (+90-342) 220 39 56 Faks: (+90-342) 232 61 13
Fabrika: 4. Organize Sanayi Bölgesi GAZİANTEP-TÜRKİYE Tel: (+90-342) 357 01 62-63
web site: www.ozmaksan.com.tr e-mail: ozmaksan@ozmaksan.com.tr

PLEASE, ALWAYS SPECIFY THE MODEL WHEN PLACING AND ORDER.
LÜTFEN, SİPARİŞ VERİRKEN KAZAN MODELİNİ BELİRTİNİZ.

MÜŞTERİ DANIŞMA HATTI
+90(342)
444 0 791

TRINITY Boiler

Hot Water Boiler - Sıcak Su Kazanı

ISO 9001:2000
KALİTE SİSTEM BELGELİDİR

K.B.S.B.

E P D K

ÖZMAKSAN

"YÜKSEK ISI TEKNOLOJİSİ"

[HIGH HEATING TECHNOLOGY]

Hot Water Boiler - Sıcak Su Kazanı

Liquid & Gaseous Fuel
Sıvı & Gaz Yakıtlı

Three Pass
Üç Geçişli

Model	Capacity Kapasite		Operation Temperature Sıcaklık	Efficiency Verim	Water Volume Su Hacmi	Pressure Drop Karşı Basınç	L	D	H	T	C	G	F	S1	S2
	kW	kcal/h	(outlet/return) C°	(range) %	Lt	mbar	mm	mm	mm	mm	mm	mm	mm	inch	inch
OUPK-90	105	90.000	90/70	90-92	340	1.0	1480	700	1200	130	65	65	200	1 1/2	1 1/2
OUPK-100	116	100.000	90/70	90-92	330	1.1	1480	700	1200	130	65	65	200	1 1/2	1 1/2
OUPK-125	145	125.000	90/70	90-92	370	1.3	1630	700	1200	130	65	65	200	1 1/2	1 1/2
OUPK-150	174	150.000	90/70	90-92	415	1.4	1700	750	1355	130	65	65	250	1 1/2	1 1/2
OUPK-175	203	175.000	90/70	90-92	430	1.8	1890	750	1360	130	65	65	250	1 1/2	1 1/2
OUPK-200	233	200.000	90/70	90-92	510	2.0	1945	750	1360	130	65	65	250	1 1/2	1 1/2
OUPK-225	262	225.000	90/70	90-92	540	2.0	2045	750	1360	130	65	65	250	1 1/2	1 1/2
OUPK-250	291	250.000	90/70	90-92	640	2.4	2045	800	1510	140	65	65	250	1 1/2	1 1/2
OUPK-275	320	275.000	90/70	90-92	650	2.5	2090	800	1510	140	65	65	250	1 1/2	1 1/2
OUPK-300	349	300.000	90/70	90-92	645	2.8	2190	800	1510	140	80	80	300	1 1/2	1 1/2
OUPK-350	407	350.000	90/70	90-92	635	2.8	2190	800	1510	140	80	80	300	1 1/2	1 1/2
OUPK-400	465	400.000	90/70	90-92	780	3.0	2290	850	1610	140	80	80	300	1 1/2	1 1/2
OUPK-450	523	450.000	90/70	90-92	760	3.5	2290	850	1610	140	80	80	300	1 1/2	1 1/2
OUPK-500	581	500.000	90/70	90-92	945	3.8	2390	900	1710	150	80	80	350	1 1/2	1 1/2
OUPK-550	640	550.000	90/70	90-92	930	4.0	2390	900	1710	150	80	80	350	1 1/2	1 1/2
OUPK-600	698	600.000	90/70	90-92	1305	4.4	2450	1000	1910	150	100	100	400	1 1/2	1 1/2
OUPK-650	756	650.000	90/70	90-92	1410	4.8	2590	1000	1910	150	100	100	400	1 1/2	1 1/2
OUPK-700	814	700.000	90/70	90-92	1555	4.9	2600	1050	2000	150	100	100	400	1 1/2	1 1/2
OUPK-750	872	750.000	90/70	90-92	1740	5.0	2600	1050	2000	150	100	100	400	1 1/2	1 1/2
OUPK-800	930	800.000	90/70	90-92	1730	5.2	2650	1100	2100	150	100	100	400	1 1/2	1 1/2
OUPK-860	1000	860.000	90/70	90-92	1800	5.6	2650	1100	2100	150	100	100	400	1 1/2	1 1/2
OUPK-900	1047	900.000	90/70	90-92	1790	5.8	2750	1100	2100	150	125	125	400	1 1/2	1 1/2
OUPK-950	1105	950.000	90/70	90-92	1780	6.0	2770	1150	2200	180	125	125	400	1 1/2	1 1/2
OUPK-1000	1163	1.000.000	90/70	90-92	2050	6.2	2820	1150	2200	180	125	125	400	1 1/2	1 1/2
OUPK-1250	1453	1.250.000	90/70	90-92	2200	6.5	3000	1250	2300	190	125	125	500	1 1/2	1 1/2

SPECIFICATIONS

TRINITY SERIES liquid and gaseous fuel boilers have special 3 pass design in the range of Özmaksan new generation series. This new generation boilers have very effective heat transfer characteristic with optimum thermal balance.
Large water volume and optimum balance long-life usage for these boilers. With the rigth burner, perfect combustion can be caugth easily. Especially by the help of the gas turbulators, increasing convection heat transfer inside the tube surface causes high performance . The burners should preferably have sliding base. Each phase of manufacturing process; quality control is applied in accordance with the related directive 92/42/EEC PED, 90/396/EEC, TS497 and TS EN303-304 norms.
The front door is coated with a special refractory material durable up to high temperature. Low specific load rate supplies long-therm economical usage and low fuel consumption. Outgoing heat losses and stand-by heat losses are minimized by means of aluminium cladded 80 mm glass wool. Because of it's compact design it occupies less space with high energy performance.

ÖZELLiKLER

TRINITY SERİSİ sıvı ve gaz yakıtlı sıcak su kazanları üç geçişli dizayna haiz olup, Özmaksan'ın yeni jenerasyon kazanlarındandır. Bu yeni jenerasyon kazanlarda kazan gövdesinde optimum ısıl denge sağlanmış olup çok etkili bir ısı transfer karakteri yakalanmıştır. Geniş su hacmi ve dengeli ısı dağılımı sayesinde kullanım ömrü uzundur. Doğru brülör seçilmesi halinde mükemmel yanma kolaylıkla sağlanır. Özellikle gas türbülatörü kullanıldığında, duman boruları yüzeyinde konveksiyonla ısı transferi arttırılarak yüksek performans sağlanır. Tercihen kızaklı brülör seçilmesi uygundur. Üretim prosesinin her safhası, mukavemet hesapları ve kalite kontrol gerekliliklerı ilgili direktiflere yani 92/42/AT, 90/396/AT, TS497 ve TS EN303-304'e uygun olarak gerçekleştirilir. Kazan ön kapağı yüksek sıcaklığa dayanıklı refrakter malzeme ile kaplıdır. Düşük spesifik yük oranı sayesinde ekonomik ömrü uzun yakıt tüketimi düşüktür. 80 mm alüminyum folyolu cam yünü ile izole edilmiş olup, içten dışa ısı kaybı ve stand-by kayıpları minimize edilmiştir. Kompak dizaynı sayesinde az yer kaplar. Isıl verimi yüksek, emisyon yayılımı düşüktür.

* Firmamız haber vermeksizin boyutları değiştirebilir.
* Our company can change dimensions without giving information

* Tablodakiler dışında farklı kapasitelerde üretimlerimiz de mevcuttur.
* Beside these capacities we have different capacities in our manufacturing programme.

Haziran 2009

Optional equipments

- Turbulators
- Control panel complete with:
  - 2 boiler control thermostats
  - 1 safety limit thermostat
  - 1 burner on/off switch
  - 1 boiler thermometer

Opsiyonel ekipmanlar:

- Türbülatörler
- Kontrol paneli
  - 2 adet kazan kontrol termostatı
  - 1adet emniyet termostatı
  - Brülör on/of şalteri
  - Termometre

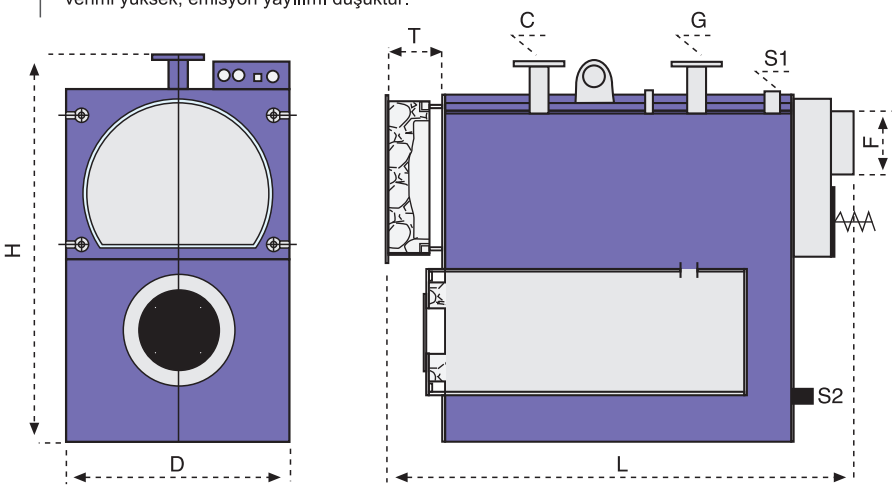

ÖZMAKSAN
I S I SANAYİ A.Ş.

Alleben Mahallesi Çal Sokak Özmaksan İş Merkezi GAZİANTEP-TÜRKİYE
Tel: (+90-342) 220 39 56 Faks: (+90-342) 232 61 13
Fabrika: 4. Organize Sanayi Bölgesi GAZİANTEP-TÜRKİYE Tel: (+90-342) 357 01 62-63
web site: www.ozmaksan.com.tr e-mail: ozmaksan@ozmaksan.com.tr

PLEASE, ALWAYS SPECIFY THE MODEL WHEN PLACING AND ORDER.
LÜTFEN, SİPARİŞ VERİRKEN KAZAN MODELİNİ BELİRTİNİZ.

MÜŞTERİ DANIŞMA HATTI
+90(342)
444 0 791

ECONOx Boiler

✳ ✳ Efficiency directive 92/42 EEC and 90/396 EEC

Hot Water Boiler - Sıcak Su Kazanı

ISO 9001:2000
KALİTE SİSTEM BELGELİDİR

K.B.S.B.

E P D K

ÖZMAKSAN

"YÜKSEK ISI TEKNOLOJİSİ"

[HIGH HEATING TECHNOLOGY]

Hot Water Boiler - Sıcak Su Kazanı

Liquid & Gaseous Fuel
Sıvı & Gaz Yakıtlı

Reverse Flame
Karşı Basınçlı

Model	Capacity Kapasite		Operation Temperature Sıcaklık	Efficiency Verim	Water Volume Su Hacmi	Pressure Drop Karşı Basınç	L	D	H	C	G	F	S1	S2
	kW	kcal/h	(outlet/return) C°	(range) %	Lt	mbar	mm	mm	mm	mm	mm	mm	inch	inch
OPK-80	93	80.000	90/70	90-92	120	0.8	1430	750	900	65	65	200	1 1/2	1 1/2
OPK-100	116	100.000	90/70	90-92	155	1.0	1680	750	900	65	65	200	1 1/2	1 1/2
OPK-125	145	125.000	90/70	90-92	165	1.1	1780	750	900	65	65	200	1 1/2	1 1/2
OPK-150	174	150.000	90/70	90-92	260	1.3	1700	900	1050	65	65	250	1 1/2	1 1/2
OPK-175	203	175.000	90/70	90-92	280	1.6	1800	900	1050	65	65	250	1 1/2	1 1/2
OPK-200	233	200.000	90/70	90-92	345	1.8	2000	900	1050	65	65	250	1 1/2	1 1/2
OPK-250	291	250.000	90/70	90-92	255	2.0	2000	900	1050	65	65	250	1 1/2	1 1/2
OPK-300	349	300.000	90/70	90-92	450	2.0	1695	1050	1200	80	80	300	1 1/2	1 1/2
OPK-350	407	350.000	90/70	90-92	510	2.6	2115	1050	1200	80	80	300	1 1/2	1 1/2
OPK-400	465	400.000	90/70	90-92	600	2.9	2320	1100	1250	80	80	300	1 1/2	1 1/2
OPK-450	524	450.000	90/70	90-92	570	3.5	2320	1100	1250	80	80	300	1 1/2	1 1/2
OPK-500	581	500.000	90/70	90-92	770	3.5	2400	1200	1350	80	80	350	1 1/2	1 1/2
OPK-550	640	550.000	90/70	90-92	800	3.6	2500	1200	1350	80	80	350	1 1/2	1 1/2
OPK-600	698	600.000	90/70	90-92	1185	3.8	2440	1350	1600	100	100	400	1 1/2	1 1/2
OPK-650	756	650.000	90/70	90-92	1245	3.9	2540	1350	1600	100	100	400	1 1/2	1 1/2
OPK-700	814	700.000	90/70	90-92	1260	4.0	2590	1350	1600	100	100	400	1 1/2	1 1/2
OPK-750	872	750.000	90/70	90-92	1320	4.0	2690	1350	1600	100	100	400	1 1/2	1 1/2
OPK-800	930	800.000	90/70	90-92	1310	4.2	2590	1400	1650	100	100	400	1 1/2	1 1/2
OPK-860	1000	860.000	90/70	90-92	1370	4.2	2690	1400	1650	100	100	400	1 1/2	1 1/2
OPK-900	1047	900.000	90/70	90-92	1450	4.5	2690	1450	1700	125	125	400	1 1/2	1 1/2
OPK-950	1105	950.000	90/70	90-92	1440	5.0	2690	1450	1700	125	125	400	1 1/2	1 1/2
OPK-1000	1163	1.000.000	90/70	90-92	1500	5.5	2790	1450	1700	125	125	400	1 1/2	1 1/2
OPK-1250	1453	1.250.000	90/70	90-92	1600	6.0	2900	1550	1750	125	125	500	1 1/2	1 1/2

SPECIFICATIONS

ECONOX SERIES liquid and gaseous fuel boilers are designed as “Reverse Flame” technology. Burner flame turnes back inside the furnace by the help of the counterpressure combustion gasses. Returning flue gases meet with the burner flame again infront of the burner. Thus the unburned and semi-burned particals burn again.
With the rigth burner, perfect combustion can be caugth easily. Especially by the help of the gas turbulators, increasing convection heat transfer inside the tube surface causes high performance .
Each phase of manufacturing process; quality control is applied in accordance with the related directive 92/42/EEC PED, 90/396/EEC, TS497 and TS EN303-304 norms.
The front door is coated with a special refractory material durable up to 1300C.
Heat is mostly transferred by radiation and consequently by conduction inside heating surfaces.
Because of it’s compact design it occupies less space with high energy performance.

ÖZELLİKLER

ECONOX SERİSİ sıvı ve gaz yakıtlı sıcak su kazanları "Karşı Basınç" teknolojisine göre üretilmektedir. Brülör alevi, ocak içinde, yanma gazlarının yarattığı karşı basınçla geri dönüş yapar. Geri dönen gaz kümesi brülör alevi ile brülör namlusu önünde tekrar karşılaşır. Böylece yanmamış ve yarı-yanmış partiküller tekrar yanar. Doğru brülör seçilmesi halinde mükemmel yanma kolaylıkla sağlanır. Özellikle gas türbülatörü kullanıldığında, duman boruları yüzeyinde konveksiyonla ısı transferi arttırılarak yüksek performans sağlanır.
Üretim prosesinin her safhası, mukavemet hesapları ve kalite kontrol gereklilikleri ilgili direktiflere yani 92/42/AT, 90/396/AT, TS497 ve TS EN303-304'e uygun olarak gerçekleştirilir.
Kazan ön kapağı 1300C'ye dayanıklı refrakter malzeme ile kaplıdır.
Isı transferi çoğunlukla radyasyonla ışıma ve konduksiyonla iletişim şeklindedir.
Kompak dizaynı sayesinde az yer kaplar
Isıl verimi yüksek, emisyon yayılımı düşüktür.

* Firmamız haber vermeksizin boyutları değiştirebilir.
* Our company can change dimensions without giving information

* Tablodakiler dışında farklı kapasitelerde üretimlerimiz de mevcuttur.
* Beside these capacities we have different capacities in our manufacturing programme.

Mayıs 2009

Optional equipments

- Turbulators
- Control panel complete with:
  - 2 boiler control thermostats
  - 1 safety limit thermostat
  - 1 burner on/off switch
  - 1 boiler thermometer

Opsiyonel ekipmanlar:

- Türbülatörler
- Kontrol paneli
  - 2 adet kazan kontrol termostatı
  - 1adet emniyet termostatı
  - Brülör on/of şalteri
  - Termometre

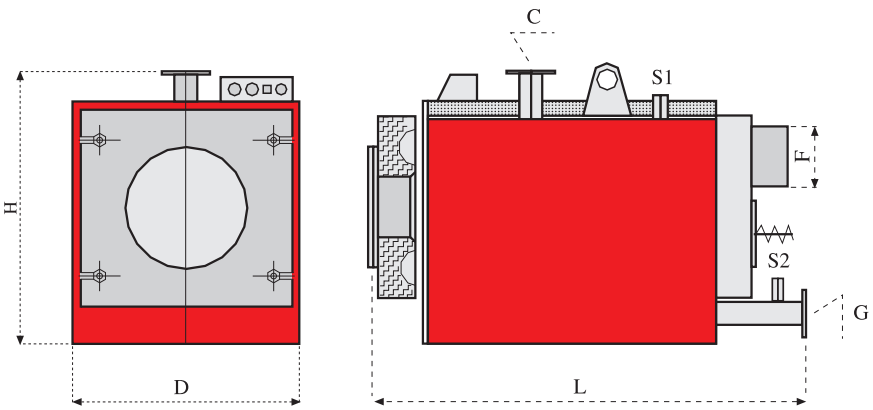

ÖZMAKSAN
I S I SANAYİ A.Ş.
Alleben Mahallesi Çal Sokak Özmaksan İş Merkezi GAZİANTEP-TÜRKİYE
Tel: (+90-342) 220 39 56 Faks: (+90-342) 232 61 13
Fabrika: 4. Organize Sanayi Bölgesi GAZİANTEP-TÜRKİYE Tel: (+90-342) 357 01 62-63
web site: www.ozmaksan.com.tr e-mail: ozmaksan@ozmaksan.com.tr

PLEASE, ALWAYS SPECIFY THE MODEL WHEN PLACING AND ORDER.
LÜTFEN, SİPARİŞ VERİRKEN KAZAN MODELİNİ BELİRTİNİZ

MÜŞTERİ DANIŞMA HATTI
+90(342)
444 0 791

JUMBOmass Boiler

✳✳ Appropriate to EN directives

Manually Loaded Hot Water Boiler - Elle Yüklemeli Sıcak Su Kazanı

ISO 9001:2000
KALİTE SİSTEM BELGELİDİR

K.B.S.B.

E P D K

ÖZMAKSAN

"YÜKSEK ISI TEKNOLOJİSİ"

[HIGH HEATING TECHNOLOGY]

Hot Water Boiler - Sıcak Su Kazanı

Manually Loaded Solid Fuel
Elle Yüklemeli Katı Yakıtlı

Three Passes
Üç Geçişli

Model	Capacity Kapasite	A	L	B	H	I	F	C	G
	kcal/h	mm	mm	mm	mm	mm	mm	mm	mm
OKK-100	100.000	800	1900	1330	1475	1350	250	DN50	DN50
OKK-150	150.000	850	2010	1440	1640	1480	300	DN65	DN65
OKK-180	180.000	850	2135	1480	1640	1605	300	DN65	DN65
OKK-200	200.000	950	2095	1650	1760	1560	300	DN65	DN65
OKK-240	240.000	950	2190	1650	1760	1710	300	DN65	DN65
OKK-270	270.000	1000	2360	1780	1860	1850	350	DN80	DN80
OKK-300	300.000	1000	2500	1690	1860	1960	350	DN80	DN80
OKK-360	360.000	1100	2680	1760	1980	2120	350	DN80	DN80
OKK-400	400.000	1250	2775	1970	2095	2105	400	DN100	DN100
OKK-450	450.000	1250	2860	1970	2090	2190	400	DN100	DN100
OKK-500	500.000	1250	3045	1909	2240	2370	400	DN100	DN100
OKK-550	550.000	1250	3170	1960	2240	2490	450	DN100	DN100
OKK-600	600.000	1250	3145	1960	2240	2570	450	DN100	DN100
OKK-650	650.000	1400	3345	2100	2330	2520	450	DN125	DN125
OKK-700	700.000	1400	3445	2100	2330	2620	450	DN125	DN125
OKK-750	750.000	1500	3430	2150	2470	2650	500	DN125	DN125
OKK-800	800.000	1500	3430	2150	2480	2720	500	DN125	DN125
OKK-850	850.000	1500	3450	2270	2580	2740	500	DN150	DN150
OKK-900	900.000	1500	3550	2270	2580	2740	500	DN150	DN150
OKK-950	950.000	1500	3450	2270	2580	2740	500	DN150	DN150
OKK-1000	1.000.000	1600	3580	2560	2800	2780	600	DN150	DN150

SPECIFICATIONS

OKK series solid fuel hot water boilers has an international Scotch Type Three Passes design This is an original manually loaded complete cylinderical solid fuel boiler; However it is easy to modify it to operate with a gas or fuel oil burner.
Each phase of manufacturing process; quality control is applied in accordance with the related directive 97/23/EEC PED, EN 303-5 norms and TS 497 The front door is coated with a special refractory material durable up to high temperatures . It has larger water volume than the other types of boilers.It helps the boiler to be long-life.
Combustion efficiency of this boiler can reach to %91.
Low specific load rate supplies long-therm economical usage and low fuel consumption The boiler body is insulated ratherly good; insulated by glass wool and covered by galvanized sheet metal. It has very low insulation loss. Because of it's perfect smoke way design it supplies high efficiency in heat transfer.
Because of it's low consumption of fuel, it is environmentally friendly.
Boiler thermic calculations are done according to the coal with LHV = 6500 kcal/kg The fuel is fed manually and by the help of the front door it is convenient to watch and interfere with the fire inside. Control panel is optional in these boiler.
Burning fan is also optional. In some cases such as fine natural draugth from chimney, fan may not be neccessary.

ÖZELLİKLER

OKK serisi katı yakıtlı sıcak su kazanları uluslararası geçerli olan skoç tip üç geçişli dizayna sahiptir. Bu katı yakıtlı sıcak su kazanları orjinalinde tam silindirik elle yüklemeli olarak imal edilmektedir. Bununla beraber bu kazanların sıvı ve/veya gaz yakıt yakacak şekilde modifiye etmek mümkündür. Üretimin her safhası ve kazanın kalite kontrolü 97/23/EEC PED, EN 303-5 ve TS 497 gibi ilgili normlara uygun olarak gerçekleştirilir. Kazan ön kapağı yüksek sıcaklığa mukabil özel bir refrakter malzeme ile kaplıdır. Yüksek su hacmi sayesinde rakiplerine oranla daha uzun ömürlüdür.
Kazan yanma verimi %91'e ulaşabilmektedir. Düşük spesifik yük dağılımı sayesinde ekonomik ömrü uzun yakıt sarfiyatı düşüktür.
Kazan gövdesi ısı kayıplarını minimize edecek şekilde cam yünü üzerine galvaniz sac kaplı olarak izoleli olarak üretilir, İzolasyon ısı kaybı oldukça düşüktür.
Mükemmel duman yolu dizaynı sayesinde ısı transfer yüzeylerinde verim yüksektir. Düşük yakıt tüketimi nedeniyle çevreyle dosttudur.
Kazan termik hesapları LHV=6500 kcal/kg ısıl kapasiteli kömüre göre yapılmıştır. Kömür yüklemesi elle yapılan bu kazanda ocak içi alevi izlemek ve müdahale etmek için bir kapak mevcuttur.
Kontrol paneli opsiyoneldir.
Yakma havası fanı da opsiyonel olan bu kazanda doğal çekişi uygun olan bacalı sistemlerde çoğu zaman fana ihtiyaç duyulmamaktadır.

* Firmamız haber vermeksizin boyutları değiştirebilir.
* Our company can change dimensions without giving information
* Tablodakiler dışında farklı kapasitelerde üretimlerimiz de mevcuttur.
* Beside these capacities we have different capacities in our manufacturing programme.

Ağustos 2009

1) Indicator outlet (Gösterge çıkışı)
2) Safety outlet (Emniyet gidiş)
3) Safety return (Emniyet dönüş)

Optional equipments

- Burning air fan
- Control panel complete with:
  - 1 boiler control thermostats
  - 1 safety limit thermostat
  - 1 fan on/off switch
  - 1 boiler thermometer

Opsiyonel ekipmanlar:

- Yakma havası fanı
- Kontrol paneli
  - 1 adet kazan kontrol termostatı
  - 1adet emniyet termostatı
  - Fan on/of şalteri
  - Termometre

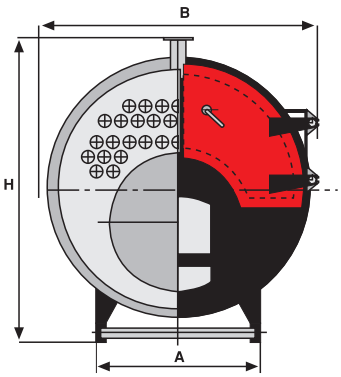

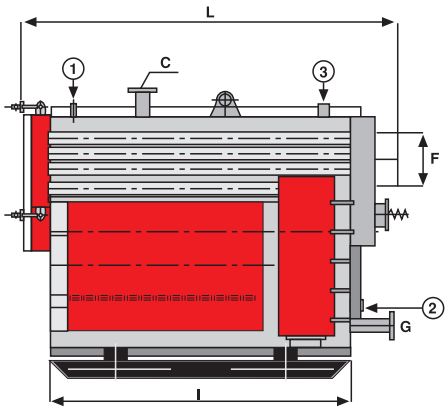

ÖZMAKSAN
I S I SANAYİ A.Ş.

Alleben Mahallesi Çal Sokak Özen İş Merkezi GAZİANTEP-TÜRKİYE
Tel: (+90-342) 220 39 56 Faks: (+90-342) 232 61 13
Fabrika: 4. Organize Sanayi Bölgesi GAZİANTEP-TÜRKİYE Tel: (+90-342) 357 01 62-63
web site: www.ozmaksan.com.tr e-mail: ozmaksan@ozmaksan.com.tr

PLEASE, ALWAYS SPECIFY THE MODEL WHEN PLACING AND ORDER.
LÜTFEN, SİPARİŞ VERİRKEN KAZAN MODELİNİ BELİRTİNİZ

MÜŞTERİ DANIŞMA HATTI
+90(342)
444 0 791

ECONOmass Boiler

✳✳ Appropriate to EN directives

Manually Loaded Hot Water Boiler - Elle Yüklemeli Sıcak Su Kazanı

ISO 9001:2000
KALİTE SİSTEM BELGELİDİR

K.B.S.B.

E P D K

ÖZMAKSAN

"YÜKSEK ISI TEKNOLOJİSİ"

[HIGH HEATING TECHNOLOGY]

Hot Water Boiler - Sıcak Su Kazanı

Manually Loaded Solid Fuel
Elle Yüklemeli Katı Yakıtlı

Two Passes
İki Geçişli

Model	Capacity Kapasite	L	B	H	I	F	C	G
	kcal/h	mm	mm	mm	mm	mm	mm	mm
ÖKBK-100	100.000	2150	1050	1300	1650	250	DN65	DN65
ÖKBK-125	125.000	2270	1120	1375	1751	300	DN65	DN65
ÖKBK-150	150.000	2150	1206	1475	1600	300	DN65	DN65
ÖKBK-180	180.000	2240	1195	1450	1700	300	DN65	DN65
ÖKBK-210	210.000	2495	1180	1450	1970	300	DN65	DN65
ÖKBK-250	250.000	2850	1250	1590	2300	350	DN80	DN80
ÖKBK-270	270.000	2760	1290	1640	2210	350	DN80	DN80
ÖKBK-300	300.000	2780	1480	1850	2210	350	DN80	DN80
ÖKBK-350	350.000	2820	1485	1850	2250	350	DN80	DN80
ÖKBK-400	400.000	2880	1670	1990	2270	400	DN100	DN100
ÖKBK-450	450.000	2900	1708	2040	2305	450	DN100	DN100
ÖKBK-500	500.000	3020	1750	2090	2390	450	DN100	DN100
ÖKBK-550	550.000	3070	1740	2100	2440	450	DN100	DN100
ÖKBK-600	600.000	3100	1784	2200	2450	450	DN100	DN100

SPECIFICATIONS

OKBK series solid fuel boilers are designed as “Reverse Flame” technology. This is an original manually loaded solid fuel boiler; However is easy to modify it to operate with a gas or fuel oil burner. Each phase of manufacturing process; quality control is applied in accordance with the related directive 97/23/EEC PED and EN 303-5 norms. The front door is coated with a special refractory material durable up to high temperatures. The boiler body insulated by glass wool and covered by galvanized sheet metal. It is not neccessary to put fire bricks inside the furnace.

Heat is mostly transferred by radiation and consequently by conduction inside heating surfaces. Because of it’s compact design it occupies less space with high energy performance. Combustion efficiency is further %20 than the older designs and can reach to %90. Boiler thermic calculations are done according to the coal with LHV = 6500kcal/kg The fuel is fed manually and by the help of the front door it is convenient to watch and interfere with the fire inside. Combustion fan is attached on the boiler.

Control panel is attached on the boiler. It is possible to control the operation temperature by the help of the control panel which exists on the boiler.

ÖZELLİKLER

OKBK serisi katı yakıtlı sıcak su kazanları “Karşı Basınç” teknolojisine göre dizayn edilmektedir. Bu katı yakıtlı sıcak su kazanları orjinalinde elle yüklemeli olarak imal edilmektedir. Bununla beraber bu kazanların sıvı ve/veya gaz yakıt yakacak şekilde modifiye etmek mümkündür. Üretimin her safhası ve kazanın kalite kontrolü 97/23/EEC PED ve EN 303-5 gibi ilgili normlara uygun olarak gerçekleştirilir. Kazan ön kapağı yüksek sıcaklığa mukabil özel bir refrakter malzeme ile kaplıdır. Kazan gövdesi camyünü üzerine galvaniz sac ile kaplı olarak izoledir. Kazan içerisine ateş tuğlası örülmesine gerek yoktur.

Kazan içerisindeki ısı transferi çoğunluğu radyasyon bir kısmı da kondüksiyon olarak gerçekleşir. Kompak dizaynı sayesinde az yer kaplar ve yüksek performans sağlar. Eski tip dizaynlara nazaran %20 daha fazla verimlidir ve %90’a ulaşabilmektedir. kazan termik hesapları LHV = 6500 kcal/kg ısıl kapasiteli kömüre göre yapılmıştır. Kömürün kazana manuel olarak beslendiği ön kapak vasıtasıyla ocak içi ateşi izlemek ve ateşe müdahale etmek kolaydır. yanma fanı kazan üzerine monta edilmiştir. Kazan üzerinde mevcut bulunan kontrol paneli sayesinde çalışma sıcaklığını kontrol etmek mümkündür.

* Firmamız haber vermeksizin boyutları değiştirebilir.
* Our company can change dimensions without giving information
* Tablodakiler dışında farklı kapasitelerde üretimlerimiz de mevcuttur.
* Beside these capacities we have different capacities in our manufacturing programme.

1) Indicator outlet (Gösterge çıkışı)
2) Safety outlet (Emniyet gidiş)
3) Safety return (Emniyet dönüş)

Ağustos 2009

Standart equipments

- Burning air fan
- Control panel complete with:
  - 1 boiler control thermostats
  - 1 safety limit thermostat
  - 1 fan on/off switch
  - 1 boiler thermometer

Standart ekipmanlar:

- Yakma havası fanı
- Kontrol paneli
  - 1 adet kazan kontrol termostatı
  - 1adet emniyet termostatı
  - Fan on/of şalteri
  - Termometre

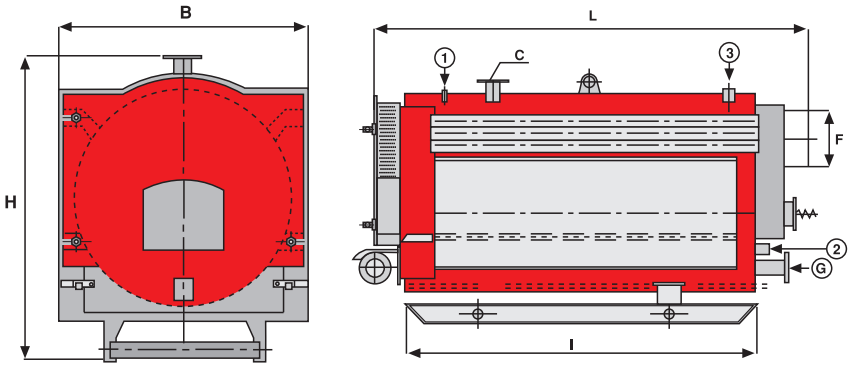

ÖZMAKSAN
I S I SANAYİ A.Ş.

Alleben Mahallesi Çal Sokak Özen İş Merkezi GAZİANTEP-TÜRKİYE
Tel: (+90-342) 220 39 56 Faks: (+90-342) 232 61 13
Fabrika: 4. Organize Sanayi Bölgesi GAZİANTEP-TÜRKİYE Tel: (+90-342) 357 01 62-63
web site: www.ozmaksan.com.tr e-mail: ozmaksan@ozmaksan.com.tr

PLEASE, ALWAYS SPECIFY THE MODEL WHEN PLACING AND ORDER.
LÜTFEN, SİPARİŞ VERİRKEN KAZAN MODELİNİ BELİRTİNİZ

MÜŞTERİ DANIŞMA HATTI
+90(342)
444 0 791

AUTOmass Boiler

Automatic Loaded Hot Water Boiler - Otomatik Yüklemeli Sıcak Su Kazanı

ISO 9001:2000
KALİTE SİSTEM BELGELİDİR

K.B.S.B.

E P D K

ÖZMAKSAN

"YÜKSEK ISI TEKNOLOJİSİ"

[HIGH HEATING TECHNOLOGY]

OOPK Series

OZMAKSAN boilers are manufactured according to the latest European Norms (EN 303-5) All the welders attending the boiler production are certified by the independent institutions. The materials are completely appropriate to the related norms for boiler production. The boilers are put under a hydrostatic test with water as 1,5 times of the design pressure.
Inside the door there is a refractory material with high insulation specs and the boiler body is insulated to operate as minimum heat loss. By the help of the large volume service bunker it can load it's long term fuel.
It is easy to reach the burning box and to make the first fire by the help of it's fuel feeding mouth.
Burning box is fixed on the boiler body and water cooled. Because of these specifications it does not experience deformation and it does not need refractory materials . It is easy to remove the ashes manually from the gap in front of the burning box.
ÖZMAKSAN Automatic Loaded Solid Fuel Hot Water Boilers have a fuel feeding system from the bottom. Because of it's special interior design and sensitive control panel the efficiency can reach to %88. OOPK series boilers are attractive with it's esthetic view and environment friend because of it's high efficiency.

By the help of the functional and sensitive control panel the boiler is operated efficiently and economically.
It is possible control the operation temperature of the boiler from the control panel. It is also possible to make adjustments for the operation conditions of the helezone by changing the working and waiting periods of the reducer motor. When the boiler outlet water temperature reaches the required degree the burning fan and the reducer motor stops and the boiler passes to sleep mode.

The adjustments for fuel feeding unit can be easily changed. When the boiler temperature exceed 90C the limit thermostat stops the fan and motor reducer however the circulation pump must continue to work.
The boilers are served as manual lapel on the chimney connection outlet. There also occurs a lapel on the burning fan to adjust the flow of burning air.
All the Solid Fuel Hot Water Boilers should be connected to open expansion system to prevent any possibility of explosion.
There is no possibility of losing the fire because the fuel is loaded from the bottom.
ÖZMAKSAN boilers are assertive for getting to regime in shorter time than the competitors.

OOPK Serisi

OOPK serisi kazanlar en son Avrupa normlarına göre dizayn edilmiştir (EN 303-5). Kazan kaynakçıları bağımsız denetim kuruluşları tarafından sertifikalıdır. Kullanılan malzemelerin tümü kazan üretim normlarının belirlediği standartlara uygundur. Kazanlar dizayn basıncının 1.5 katı hidrostatik teste tabi tutulur. Kazan kapağının iç kısmı yüksek izolasyon özelliğine haiz refraktör malzeme ile kaplıdır ve kazan gövdesi ısı kaybını minumuma indirmek için izole edilmiştir.

Geniş servis bunkeri hacmi sayesinde uzun süreli yakıt ihtiyacını depolayabilir. Yanma potasına müdahale kolay olup ilk yakmada burada gerçekleşir. Yanma potası su soğutmalı olup kazana sabitlenmiştir.Bu özelliği sayesinde yanma potasında, refraktör malzeme kullanımına gerek olmadığı gibi deformasyon da gözlenmez.Ayrica yanma potası önünden külleri manuel olarak almak kolaydır.

Özmaksan Otomatik Yüklemeli Katı Yakıtlı Sıcak Su kazanlarnda yakıt beslemesi helezon vasıtasıyla alt kısımdan gerçekleştirilir. Bu kazanların özel iç dizaynları ve hassas kontrol paneli sayesinde verim %88'e ulaşır. OOPK serisi kazanlar estetik görünüme sahip olup yüksek verimi sayesinde çevre dostudur.
Fonksiyonel ve hassas kontrol paneli sayesinde kazan verimli ve ekonomik olarak çalıştırılır.
Kontrol panelinden kazanın çalışma sıcaklığını konrol etmek mümkündür. Ayrıca değişen çalışma koşullarına göre redüktör motorunun durma ve çalışma süreleri ayarlanabilir. Kazan çıkış suyu sıcaklığı istenen değere ulaştığında yakma fanı ve redüktör motoru durur ve kazan uyku moduna geçer. Yakıt besleme ünitesi ayarları kolaylıkla değiştirilebilir. Kazan sıcaklığı 90 C'ye ulaştığında limit termostat, fan ve redüktör motorunu durdurur. Ancak sürkülasyon pompası çalışmaya devam etmelidir.

Herhangi bir patlama riskine karşılık katı yakıtlı tüm kazanlar açık genleşme sistemine bağlanmalıdır.
Kazanın baca çıkışında manuel bir klepe mevcuttur. Ayrıca yakma havası fanının debi ayarı için bir adet klape de fan üzerinde bulunur. Yakıt beslemesi alttan yapıldığı için alev sönmesi yaşanmaz.
Özmaksan kazanlar rakiplerine göre daha kısa sürede rejime girer.

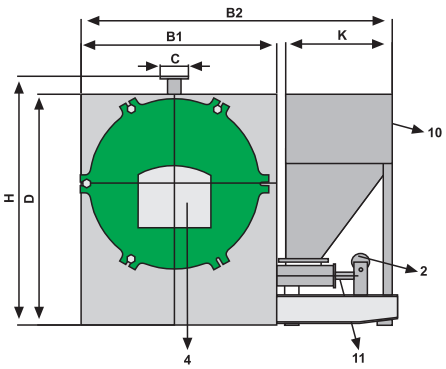

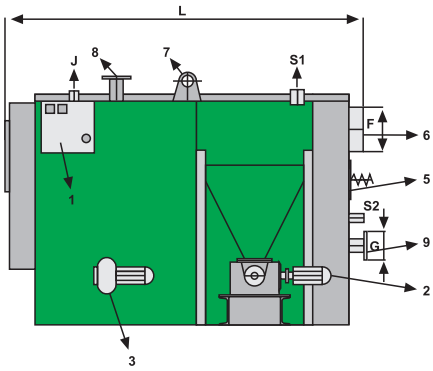

1-) Control panel (Kontrol panel)
2-) Reducer motor (Redüktör motoru)
3-) Burning fan (Yakma fanı)
4-) Fuel control door (Müdahale kapağı)
5-) Cleaning door (Temizleme kapağı)
6-) Chimney connection (Baca çıkışı)
7-) Lifting lug (Kaldırma kulpu)
8-) Hot water outlet (Sıcak su çıkışı)
9-) Return water inlet (Sıcak su dönüşü)
10-) Service bunker (Servis bunkeri)
11-) Helezone (Helezon)

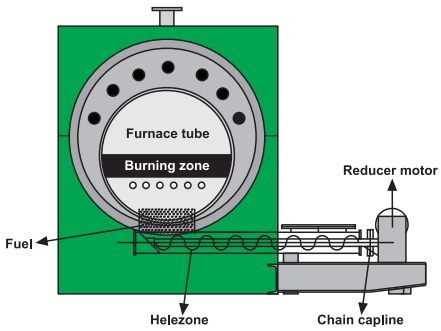

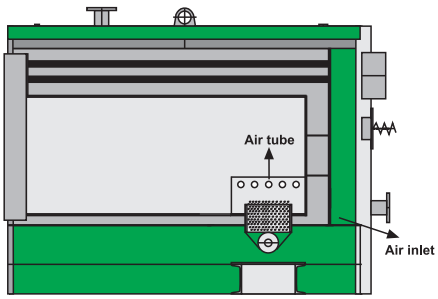

Model	Capacity - Kapasite		Water Volume Su Hacmi	Operation Temperature Sıcaklık	Motor Power Motor Gücü	Electric Feeding Elektrik Besleme	Fan Flow Fan Debisi	Fan Pressure Fan Basıncı
	kcal/h	kw	litre	(range) %	watt	V/Hz	m3/h	mmSS
OOPK-100	100.000	116	490	90/70	746	380/50	2000	100
OOPK-125	125.000	145	550	90/70	746	380/50	2000	100
OOPK-150	150.000	174	610	90/70	746	380/50	2000	100
OOPK-180	180.000	209	915	90/70	1119	380/50	2500	100
OOPK-210	210.000	244	995	90/70	1119	380/50	2500	100
OOPK-250	250.000	291	1015	90/70	1119	380/50	2500	100
OOPK-300	300.000	349	1235	90/70	1492	380/50	3500	120
OOPK-350	350.000	407	1280	90/70	1492	380/50	3500	120
OOPK-400	400.000	465	1520	90/70	1492	380/50	3500	120
OOPK-450	450.000	523	1560	90/70	1492	380/50	3500	120
OOPK-500	500.000	581	1930	90/70	1492	380/50	4000	120
OOPK-550	550.000	640	2000	90/70	1492	380/50	4000	120
OOPK-600	600.000	698	2200	90/70	1492	380/50	4000	120
OOPK-650	650.000	756	2270	90/70	1492	380/50	4500	120
OOPK-700	700.000	814	2350	90/70	1492	380/50	4500	120
OOPK-750	750.000	872	2775	90/70	1492	380/50	4500	120
OOPK-800	800.000	930	2760	90/70	1492	380/50	4500	120

Model	B1	D	H	L	F	C	G	S1	S2	J	K	B2
	mm	mm	mm	mm	mm	mm	mm	inch	inch	inch	mm	mm
OOPK-100	1100	1300	1400	2000	250	DN65	DN65	1 1/2	1 1/2	1/2	600	1750
OOPK-125	1150	1450	1550	2000	250	DN65	DN65	1 1/2	1 1/2	1/2	650	1870
OOPK-150	1150	1450	1550	2200	250	DN65	DN65	1 1/2	1 1/2	1/2	650	1870
OOPK-180	1350	1600	1700	2050	300	DN65	DN65	1 1/2	1 1/2	1/2	700	2120
OOPK-210	1350	1600	1700	2200	300	DN65	DN65	1 1/2	1 1/2	1/2	700	2120
OOPK-250	1350	1600	1700	2300	300	DN65	DN65	1 1/2	1 1/2	1/2	700	2120
OOPK-300	1500	1800	1900	2200	350	DN80	DN80	1 1/2	1 1/2	1/2	850	2420
OOPK-350	1500	1800	1900	2300	350	DN80	DN80	1 1/2	1 1/2	1/2	850	2420
OOPK-400	1600	1900	2000	2310	400	DN100	DN100	1 1/2	1 1/2	1/2	850	2520
OOPK-450	1600	1900	2000	2410	400	DN100	DN100	1 1/2	1 1/2	1/2	850	2520
OOPK-500	1650	2000	2100	2500	450	DN100	DN100	1 1/2	1 1/2	1/2	900	2620
OOPK-550	1650	2000	2100	2600	450	DN100	DN100	1 1/2	1 1/2	1/2	900	2620
OOPK-600	1750	2050	2150	2700	450	DN100	DN100	1 1/2	1 1/2	1/2	950	2770
OOPK-650	1750	2050	2150	2800	450	DN100	DN100	1 1/2	1 1/2	1/2	950	2770
OOPK-700	1750	2050	2150	2900	450	DN100	DN100	1 1/2	1 1/2	1/2	950	2770
OOPK-750	1850	2150	2250	3020	500	DN125	DN125	1 1/2	1 1/2	1/2	1000	2910
OOPK-800	1850	2150	2250	3020	500	DN125	DN125	1 1/2	1 1/2	1/2	1000	2910

* Firmamız haber vermeksizin boyutları değiştirebilir.
* Our company can change dimensions without giving information.

AUTOMASS Tipi OOPK serisi kazanların dizayn hesapları **LHV=6500 kcal/kg** ısıl kapasiteli **linyit fındık kömüre** göre yapılmıştır.
Farklı yakıt türleri için lütfen firmamızla temasa geçiniz.
AUTOMASS Type OOPK series hot water boilers' design calculations are done according to the **lignite nut coal** with **LHV=6500 kcal/kg.**
For the diffirent fuel options please get in touch with our company.

Automatic Loaded Hot Water Boiler - Otomatik Yüklemeli Sıcak Su Kazanı

MÜŞTERİ DANIŞMA HATTI
+90(342)
444 0 791

ISO 9001:2000
KALİTE SİSTEM BELGELİDİR

K.B.S.B.

E P D K

Fuel Options
Yakıt Seçenekleri

Prina - Prina

Wood Pieces - Odun Talaşı

Nut Coal - Fındık Kömür *

Wood Pellet - Odun Peleti

Fruit Shell - Meyve Kabuğu

Temmuz 2009

ÖZMAKSAN
I S I SANAYİ A.Ş.

Alleben Mahallesi Çal Sokak Özen İş Merkezi GAZİANTEP-TÜRKİYE
Tel: (+90-342) 220 39 56 Faks: (+90-342) 232 61 13
Fabrika: 4. Organize Sanayi Bölgesi GAZİANTEP-TÜRKİYE Tel: (+90-342) 357 01 62-63
web site: www.ozmaksan.com.tr e-mail: ozmaksan@ozmaksan.com.tr

** Katalog bilgileri fındık kömüre göre düzenlenmiştir.*
** All the informations in this cataloge are accorrding to nut coal.*

ÖZMAKSAN

"YÜKSEK ISI TEKNOLOJİSİ"

[HIGH HEATING TECHNOLOGY]

KIZGIN YAĞ KAZANLARI

TEMPOIL Boiler

Hot Oil Boiler - Kızgın Yağ Kazanı

ISO 9001:2000
KALİTE SİSTEM BELGELİDİR

K.B.S.B.

E P D K

ÖZMAKSAN

"YÜKSEK ISI TEKNOLOJİSİ"

[HIGH HEATING TECHNOLOGY]

Hot Oil Boiler - Kızgın Yağ Kazanı

Gaseous, Liquid & Solid Fuel
Gaz, Sıvı ve Katı Yakıtlı

Spiral Wrapped
Spiral Sarımlı

Model	Capacity Kapasite	Efficiency Verim	L	B	H	V	F	Oil Volume Yağ Hacmi
	kcal/h	(range) %	mm	mm	mm	mm	mm	Lt
KYK-500	500.000	% 90	2400	1200	1600	240	300	240
KYK-1000	1.000.000	% 91	3360	1650	2060	600	350	600
KYK-1500	1.500.000	% 91	3900	1850	2270	850	400	850
KYK-2000	2.000.000	% 92	4250	2150	2580	1200	450	1200
KYK-2500	2.500.000	% 92	4500	2350	2750	1750	500	1750
KYK-3000	3.000.000	% 92	4750	2400	2800	1980	600	2000
KYK-4000	4.000.000	% 90	5800	2200	2500	2300	700	2900
KYK-5000	5.000.000	% 90	6400	2500	2700	2900	800	3900

SPECIFICATIONS

The hot oil boilers are manfactured as having spiral oil pipes, which are wrapped as to keep the speed of the oil at optimum rate. According to the capacities, pipes are wrapped as one, two or three screw-steps. The regions that has no heat transfer to thermal oil are coated with refractory material.
Boiler body is insulated against to the heat losses with 100 mm rock wool and covered by stainless steel or aluminium sheet metal.
Appropriate usage up to 350°C.

•Boiler Steel: Appropriate to DIN 17155 norms.
•Spiral Pipes: Appropriate to DIN 17175, DIN 2448 norms.
•Refractory Material: Durable to 1300 °C.

ÖZELLİKLER

Spiral yağ borulu kızgın yağ kazanları yağın dolaşım hızını en optimum değerlerde tutacak şekilde üretilir.
Kapasitesine göre tek, çift veya üç yollu hatve ile çelik çekme borudan imal edilir.
Termal yağ ısı transferi olmayan kazan bölgeleri refrakter malzeme ile kaplıdır.
Kazan gövdesi ısı kayıplarına karşı izole edilmiştir.
İzolasyon 100 mm kaya yünü üzerine paslanmaz veya alüminyum sac ile kaplı olarak yapılır.
350°C'ye kadar kullanıma uygundur.

•Kazan Çeliği: DIN 17155 normuna uygundur.
•Spiral Borular: DIN 17175, DIN 2448 normuna uygundur.
•Refrakter Malzeme: 1300°C sıcaklığa dayanıklı malzemedendir.

Kullanım Alanları (Usage Areas)
• Tekstil Sanayi (Textile Industry)
• Kimya Endüstrisi (Chermical Industry)
• Yağ Tesisleri (Oil Plants)
• Ağaç Endüstrisi (Wood Industry)
• Gıda Endüstrisi (Food Industry)
• Asvalt Şantiyeleri (Asphalt Plants)
• İnşaat Endüstrisi (Costruction Industry)

Kızgın Yağ Sistemi İçin Gerekli Üniteler (Required Units For a Thermal Oil System)

1- Kızgın Yağ Kazanı (Diathermic Oil Boiler)
2- Brülör (Burner)
3- Sirkulasyon Pompaları (Circulation Pumps)
4- Genleşme Tankı (Expansion Tank)
5- Degazör (Degasser)
6- Armatürler (Equipments)
7- Emniyet Sistemi (Safety System)
8- Kontrol Panosu (Control Panel)

Yakıt Seçenekleri (Fuel Options)
1- Gaz (Gas)
2- Sıvı (Liquid)
3- Katı Yakıtlar (Solid Fuel)

* Firmamız haber vermeksizin boyutları değiştirebilir.
* Our company can change dimensions without giving information

* Tablodakiler dışında farklı kapasitelerde üretimlerimiz de mevcuttur.
* Beside these capacities we have different capacities in our manufacturing programme.

* Tablolardaki bilgiler sıvı ve gaz yakıtlı kızgın yağ kazanları için geçerlidir. Katı yakıtlı kazanlar dik tip olarak dizayn edilip, projeye göre boyutlandırılır.
Katı yakıtlı kazanlar için firmamızla temasa geçiniz.

* İnformations at the table are given for liquid and gaseous fuel options. Solid fuel hot oil boilers have vertical design and their dimensions change according to the project. For the solid fuel hot oil boilers please get in touch with our company.

Mayıs 2009

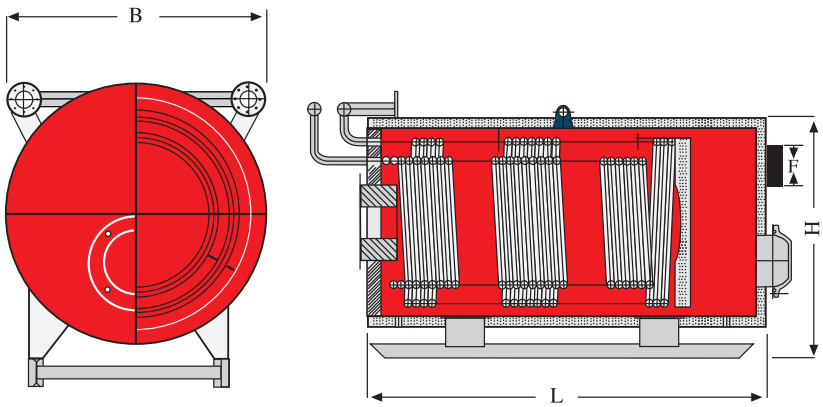

ÖZMAKSAN
ISI SANAYİİ A.Ş.
Alleben Mahallesi Çal Sokak Özmaksan İş Merkezi GAZİANTEP-TÜRKİYE
Tel: (+90-342) 220 39 56 Faks: (+90-342) 232 61 13
Fabrika: 4. Organize Sanayi Bölgesi GAZİANTEP-TÜRKİYE Tel: (+90-342) 357 01 62-63
web site: www.ozmaksan.com.tr e-mail: ozmaksan@ozmaksan.com.tr

PLEASE, ALWAYS SPECIFY THE MODEL WHEN PLACING AND ORDER.
LÜTFEN, SİPARİŞ VERİRKEN KAZAN MODELİNİ BELİRTİNİZ

MÜŞTERİ DANIŞMA HATTI
+90(342)
444 0 791

OILmass Boiler

Solid Fuel Hot Oil Boiler - Katı Yakıtlı Kızgın Yağ Kazanı

ISO 9001:2000
KALİTE SİSTEM BELGELİDİR

K.B.S.B.

E P D K

ÖZMAKSAN

"YÜKSEK ISI TEKNOLOJİSİ"

[HIGH HEATING TECHNOLOGY]

KKYK Series Hot Oil Boilers
KKYK Serisi Kızgın Yağ Kazanları

Solid Fuel / Katı Yakıtlı

Automatic Loaded With Stocker
Stokerli Otomatik Yüklemeli

MODEL	Capacity Kapasite	D1	D2	D3	L1	L2	H	F	Yağ Hacmi
	Kcal/h	mm	mm	mm	mm	mm	mm	mm	lt
KKYK500	500.000	1650	1800	2865	1600	1800	3050	300	410
KKYK1000	1.000.000	2050	2220	3260	1800	2220	3890	400	1041
KKYK1500	1.500.000	2240	2700	3585	2500	2700	4340	500	1507
KKYK2000	2.000.000	2300	2750	3625	2500	2750	4520	500	2980
KKYK2500	2.500.000	2550	2900	3865	2500	2900	4980	550	3703
KKYK3000	3.000.000	2550	2900	3865	2500	2900	5430	550	4090

* Firmamız haber vermeksizin boyutları değiştirebilir.
* Our company can change dimensions without giving information

* Tablodakiler dışında farklı kapasitelerde üretimlerimiz de mevcuttur.
* Beside these capacities we have different capacities in our manufacturing programme.

KKYK SERIES HOT OIL BOILERS

KKYK series are serpantine wrapped vertical hot oil boilers with a bottom furnace.
According to the capacities , seamless pipes are wrapped as one,two or three screw steps.
Solid fuel is loaded as automatic principle with helezone to the furnace .
The solid fuel meets with a burning box inside the furnace through the helezones.
According to the capacity the feeding quantity changes.
Burning boxes have very special and unique modular design with higher quantity of Nickel inside the body .
The burning box is cooled by air. It has special air holes inside.
The burning occurs on the top of the burning box.
The boiler body is insulated ratherly good ; covered by rock wool and covered by stainless steel or aluminium sheet metal.It has very low insulation loss.
By the help of some regulations and modifications, it is possible to burn some other type of solid fuels such as prina, wood pieces,almond shell, etc..

If wanted ; solid fuel hot oil boilers can be served as package unites.

KKYK SERISI KIZGIN YAĞ KAZANLARI

KKYK serisi kızgın yağ kazanları serpantin sarımlı ve dik tip olup alttan ocaklıdır.
Kapasitesine göre tek,çift veya üç yollu hatve ile çelik çekme borudan imal edilir.
Katı yakıt, yanma odasına helezonla otomatik olarak sevk edilir.
Helezonla yanma odasına alınan katı yakıt yanma potasına dolar.
Kazan kapasitesine göre besleme sayısı değişir.
Yanma potaları Nikel alaşımlı döküm malzemeden olup, cok özel ve eşsiz bir moduler dizayna haizdir.
Yanma potası içi hava deliklerine haiz olup ; hava soğutmalıdır.
Yanma reaksiyonu , yanma potası üzerinde gerçekleşir.
Kazan gövdesi kaya yünü üzerine paslanmaz veya aluminyum sac ile kaplı olarak izole edilmiş olup , izoalsyondan kaynaklı ısıl kayıpları oldukça düşüktür.
Bazı düzenleme ve modifikasyonlarla prina, odun peleti badem kabuğu gibi ürünler yakılabilir.

Katı yakıtlı kızgın yağ kazanları , istenildiğinde paket ünite olarak da temin edilebilir.

STANDART EQUIPMENTS FOR PACKAGE UNITE (optional):

Thermal oil circulation pump group
Control collectors (inlet+outlet)
Digital flow thermometer
Digital return thermometer
Differential pressure switch
Safety pressure switch
Chimney temperature safety thermostade
Fuel Feeding unite (service bunker , burning fan, reducer motor,helezone)
Except the package unite ;other auxillary equipments to fullfill the hot oil system should be seperately supplied:
Expansion tank , degasser,chimney,reserve oil tank,transfer pump and accessories .

PAKET ÜNİTENİN SATNDART EKİPMANLARI (opsiyoneldir) :

Isı transfer yağı sirkualsyon pompası
Kontrol kolektörü (giriş-çıkış)
Dijital akış termometresi
Dijital dönüş termometresi
Diferensiyal basınç siviçi
Emniyet basınç siviçi
Baca emniyet termostadı
Yakıt Yükleme Ünitesi (servis bunkeri,reduktör,yakma fanı,helezon)
Paket ünite dışında kızgın yağ sistemini tamamlayıcı diğer yardımcı ekipmanlar ayrıca temin edilmelidir.Bunlar :
Genleşme deposu ,gaz alıcı, baca,yağ rezerv tankı,yağ transfer pompası ve aksesuarlarıdır.

Mart 2010

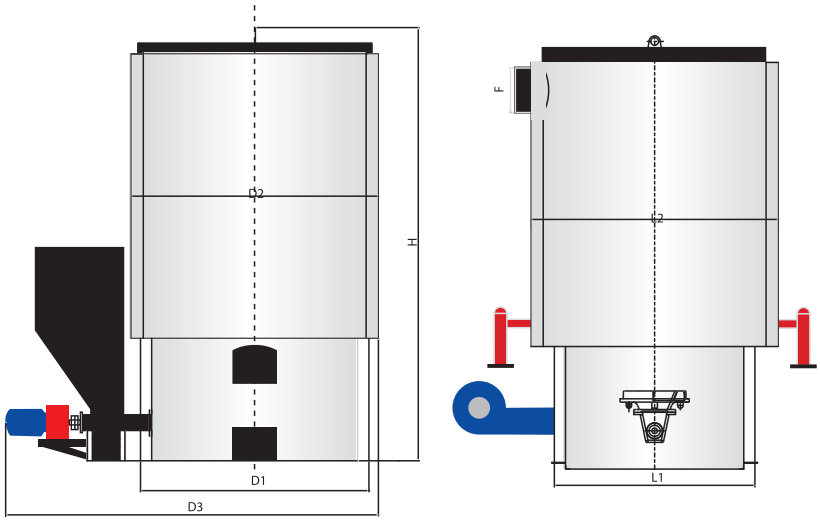

ÖZMAKSAN
I S I SANAYİ A.Ş.
Alleben Mahallesi Çal Sokak Özmaksan İş Merkezi GAZİANTEP-TÜRKİYE
Tel: (+90-342) 220 39 56 Faks: (+90-342) 232 61 13
Fabrika: 4. Organize Sanayi Bölgesi GAZİANTEP-TÜRKİYE Tel: (+90-342) 357 01 62-63
web site: www.ozmaksan.com.tr e-mail: ozmaksan@ozmaksan.com.tr

PLEASE, ALWAYS SPECIFY THE MODEL WHEN PLACING AND ORDER.
LÜTFEN, SİPARİŞ VERİRKEN KAZAN MODELİNİ BELİRTİNİZ.

MÜŞTERİ DANIŞMA HATTI
+90(342)
444 0 791

ÖZMAKSAN

"YÜKSEK ISI TEKNOLOJİSİ"

[HIGH HEATING TECHNOLOGY]

AKUPLE OCAKLI KAZAN

GOLDENmass Boiler

Coupled Furnace Steam Boiler - Akuple Ocaklı Buhar Kazanı

(2000kg/saat 12 Bar Kömürlü Buhar Santralinden Bir Görüntü)

ISO 9001:2000
KALİTE SİSTEM BELGELİDİR

K.B.S.B.

E P D K

ÖZMAKSAN

"YÜKSEK ISI TEKNOLOJİSİ"

[HIGH HEATING TECHNOLOGY]

Coupled Furnace Steam Boiler
Akuple Ocaklı Buhar Kazanı

Solid Fuel / Katı Yakıtlı

Automatic Loaded With Stocker
Stokerli Otomatik Yüklemeli

MODEL	Capacity Kapasite	Efficiency Verim	H	D	L1	L2	F (Baca)
	kg/h	(range) %	mm	mm	mm	mm	mm
AKUP 1000	1000	80	2500	1580	1930	3130	300
AKUP 1250	1250	80	2550	1580	1930	3450	300
AKUP 1500	1500	80	2730	1810	2390	3550	350
AKUP 1750	1750	80	2730	1810	2640	3800	350
AKUP 2000	2000	80	2930	2310	2645	4050	400
AKUP 2500	2500	80	2980	2310	2645	4350	400
AKUP 3000	3000	80	3070	2310	2955	5025	450
AKUP 4000	4000	80	3230	2410	3155	5480	450
AKUP 4500	4500	80	3230	2410	3415	5900	450

* Firmamız haber vermeksizin boyutları değiştirebilir.
* Our company can change dimensions without giving information

* Tablodakiler dışında farklı kapasitelerde üretimlerimiz de mevcuttur.
* Beside these capacities we have different capacities in our manufacturing programme.

AKUP SERİSİ BUHAR KAZANLARI

AKUP serisi buhar kazanları katı yakıt yakmak üzere dizayn edilmiştir.
Duman gazı geçiş yolları Skoç Buhar kazanına benzemektedir; ancak yanma odası stokerli özel dizaynıyla farklılıklar içermektedir.
Katı yakıt, yanma odasına helezonla otomatik olarak sevk edilir.
Helezonla yanma odasına alınan katı yakıt yanma potasına dolar.
Kazan kapasitesine göre besleme sayısı değişir.
Yanma potaları yüksek Nikel alaşımlı döküm malzemeden olup, cok özel ve eşsiz bir moduler dizayna haizdir.
Yanma potası içi hava deliklerine haiz olup ; hava soğutmalıdır.
Yanma reaksiyonu , yanma potası üzerinde gerçekleşir.
Kazan termik hesapları 14-25mm boyutlu ve kül oranı %10 un altında alt ısıl degeri 6500kcal/kg olan fındık kömüre göre yapılmıştır
Bazı düzenleme ve modifikasyonlarla prina, odun peleti badem kabuğu gibi ürünler yakılabilir.
Dizayn hesapları EN-12923 normuna, 97/23/EEC Basınçlı Kaplar Direktifine göre yapılmaktadır.
Kazan imalatında yüksek kaliteli özel kazan sacı ve çelik çekme kazan borusu kullanılır.
Kazanların ağırlıkları kapasite ve basınca göre değişir.
Kapasite büyüklüğüne göre tek veya çift beslemeli olarak dizayn edilir.
Mükemmel buhar kalitesini yakalamak için, büyük hacmine haizdir.
Büyük su hacmi ve optimum ısıl dağılımı sayesinde uzun ömürlüdür.
Kazan ön kapağı 1200C sıcaklığa dayanıklı özel bir refraktör malzeme ile tecrit edilmiştir.
Kullanışlı ve dayanıklı ön kapağı sayesinde hem sızdırmazdır hem de temizliği kolaydır.
Düşük spesifik yük dağılımı sayesinde ekonomik ömrü uzun , yakıt tüketimi düşüktür.
Kazan gövdesi kaya yünü üzerine paslanmaz veya aluminyum sac ile kaplı olarak izole edilmiş olup, izolasyondan kaynaklı ısıl kayıpları oldukça düşüktür.
Mükemmel duman yolu dizaynı sayesinde ısı transferi oldukça verimlidir.
Düşük yakıt tüketimi sayesinde çevre dostudur.
Kazan gövde kaynakları radyografik tarama yöntemi ile test edilir.
Buhar kazanlarımız, istenildiğinde paket ünite olarak da temin edilebilir.

AKUP SERIES STEAM BOILERS

AKUP series steam boilers are designed for burning solid fuel for steam production .
The flue gas way is similar with the Scotch boiler design , however the furnace has a special design for burning solid fuel with stockers.
Solid fuel is loaded as automatic principle with helezone to the furnace .
The solid fuel meets with a burning box inside the furnace through the helezones.
According to the capacity the feeding quantity changes.
Burning boxes have very special and unique modular design with high quantity of Nickel inside the body .
The burning box is cooled by air. It has special air holes inside.
The burning occurs on the top of the burning box.
Thermic calculations are made according to the nut coal of 14-25mm with LHV=6500kcal/kg which has less ash rate than %10.
By the help of some regulations and modifications, it is possible to burn some other type of solid fuels such as prina, wood pieces,almond shell, etc..
Design calculations are done according to 97/23 EEC Pressure Vessels Directive of EN-12953 norms.
High quality steel for body and seamless special boiler tubes are used at manfacture.
The boiler weigth increases with the increasing steam capacity and design pressure.
The boiler is designed as one or two stocker according to the capacity.
Higher steam volume for perfect steam quality .
Large water volume and optimum thermal balance causes long-life usage.
The front door is coated with a special refractory material durable up to 1200C .
Very effective and durable front door design for easy cleaning and with no leakage.
Low specific load rate supplies long-term economical usage and low fuel consumption.
The boiler body is insulated ratherly good ; covered by rock wool and covered by stainless steel or aluminium sheet metal.It has very low insulation loss.
Because of it's perfect smoke way design it supplies high efficiency in heat transfer.
Because of low consumption of fuel , it is environmentally friendly.
Boiler body welds are checked by radiographic scanning .
If wanted ;steam boilers can be served as package unites.

Mart 2010

STANDART EQUIPMENTS FOR PACKAGE UNITE (optional):

Regulation and safety instruments (control collector,electronic level control device,limit pressure switch,safety probes,safety pressure switch,spring loaded saftey valves)
Pump group (pumps,strainers,non-return valves,isolating valves)
Water level indicator
Pressure gauge
Main steam stop valve
Blow down valves
Drainage valve
Air vent valve
Chminey suction fan
Fuel Feeding unite (service bunker,reducer motor,burning fan,helezone)
Control panel connected with all the electric devices
***Please note that the steam production is from 80C feed water .
***Please always specify the steam capacity, design pressure,type of fuel and way of delivery product(as package unite or not) when placing an order .

PAKET ÜNİTENİN STANDART EKİPMANLARI (opsiyoneldir) :

Ayar ve emniyet ekipmanları(kontrol kollektörü,elektronik su seviye kontrol cihazı,limit presostad,emniyet probları ,emniyet preostadı,yaylı emniyet ventilleri) Pompa grubu (pompalar,pislik tutucular,çekvalfler,giriş-çıkış vanaları) Su seviye göstergesi
Manometre, Ana buhar vanası, Blöf vanaları, Drenaj, vanası, Havalık vanası, Baca emiş fanı
Yakıt Yükleme Ünitesi (servis bunkeri,reduktör,yakma fanı,helezon)
Kontrol panosu
***Kazan kapasitesi 80C besi suyuna göre yapılmıştır.
***Sipariş verirken kazan kapasitesini ,dizayn basıncını,yakıt cinsini ve teslim koşullarını(paket ünite olup olmadığını) belirtiniz.

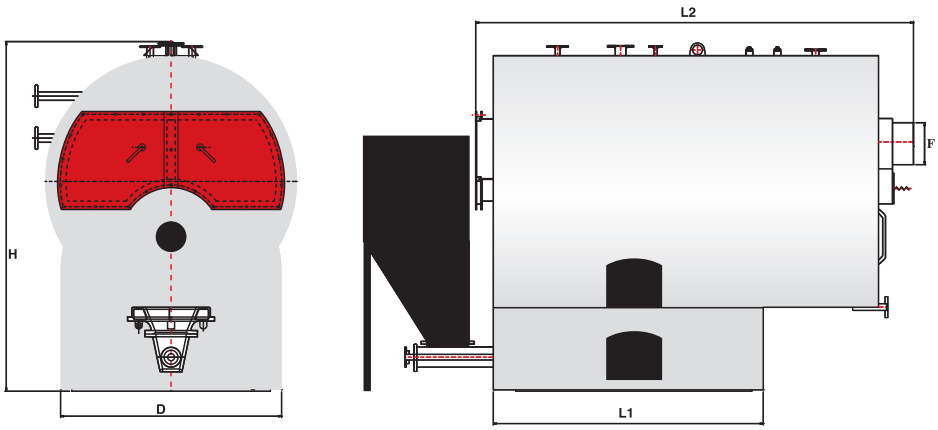

ÖZMAKSAN
I S I SANAYİ A.Ş.
Alleben Mahallesi Çal Sokak Özmaksan İş Merkezi GAZİANTEP-TÜRKİYE
Tel: (+90-342) 220 39 56 Faks: (+90-342) 232 61 13
Fabrika: 4. Organize Sanayi Bölgesi GAZİANTEP-TÜRKİYE Tel: (+90-342) 357 01 62-63
web site: www.ozmaksan.com.tr e-mail: ozmaksan@ozmaksan.com.tr

PLEASE, ALWAYS SPECIFY THE MODEL WHEN PLACING AND ORDER.
LÜTFEN, SİPARİŞ VERİRKEN KAZAN MODELİNİ BELİRTİNİZ.

MÜŞTERİ DANIŞMA HATTI
+90(342)
444 0 791